Nadzemní šachta pro dmychadlo
Varianta ČOV PLUS/CONTROL/SF

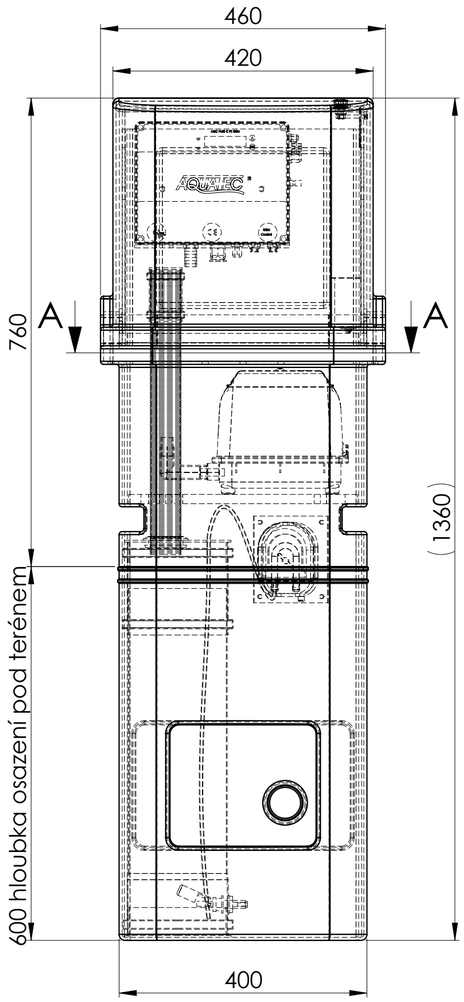

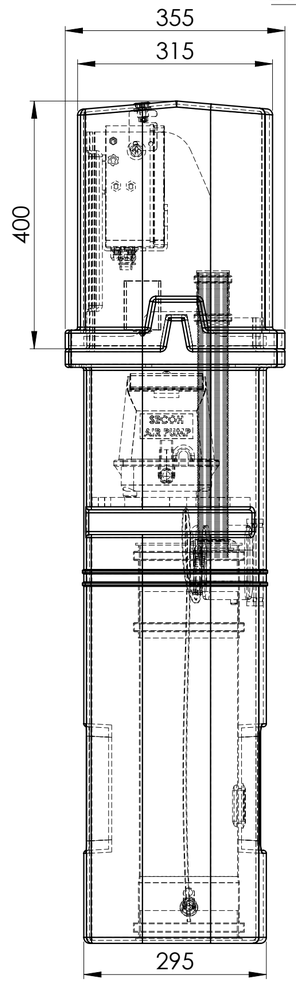

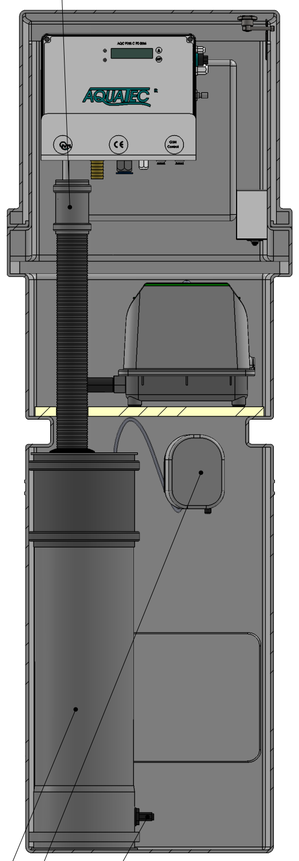

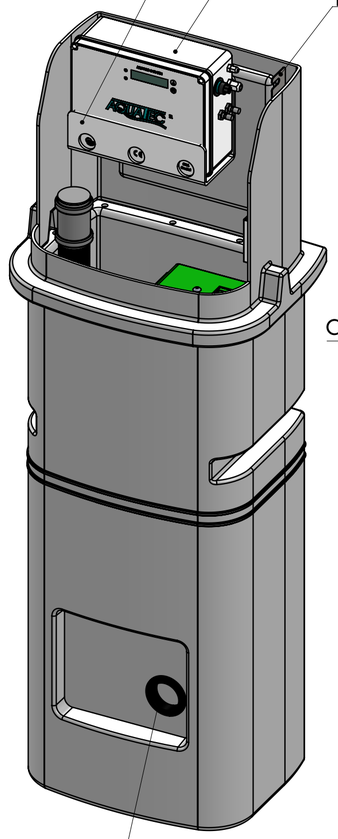

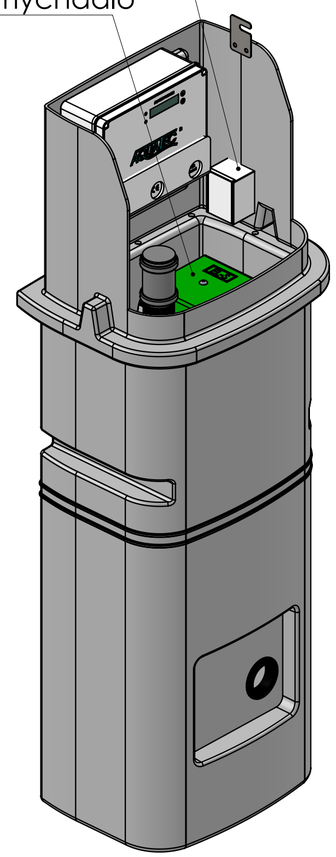

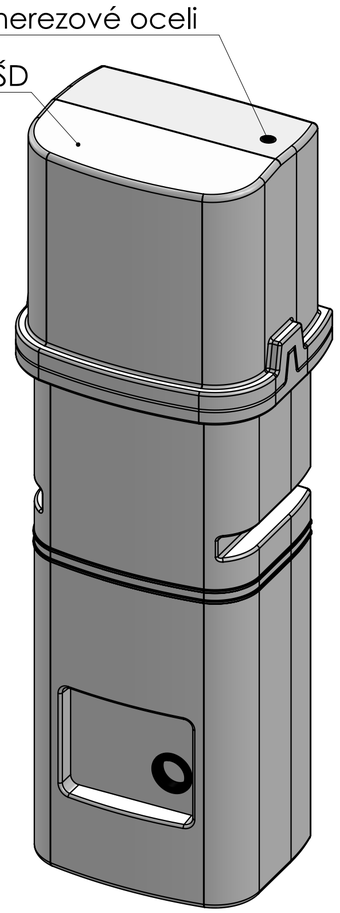

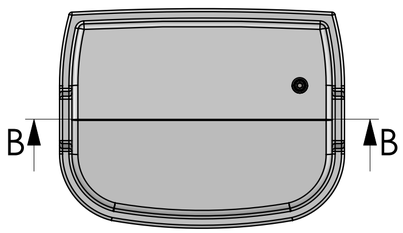

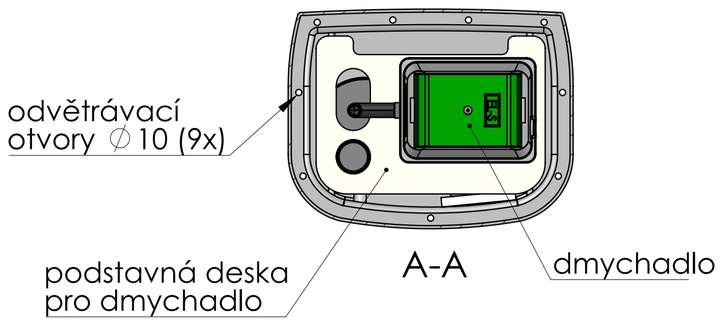

AQUATEC®